Internity Home

Numer katalogowy:

IHTM0031KPLS40
IHTM0031KPLG40

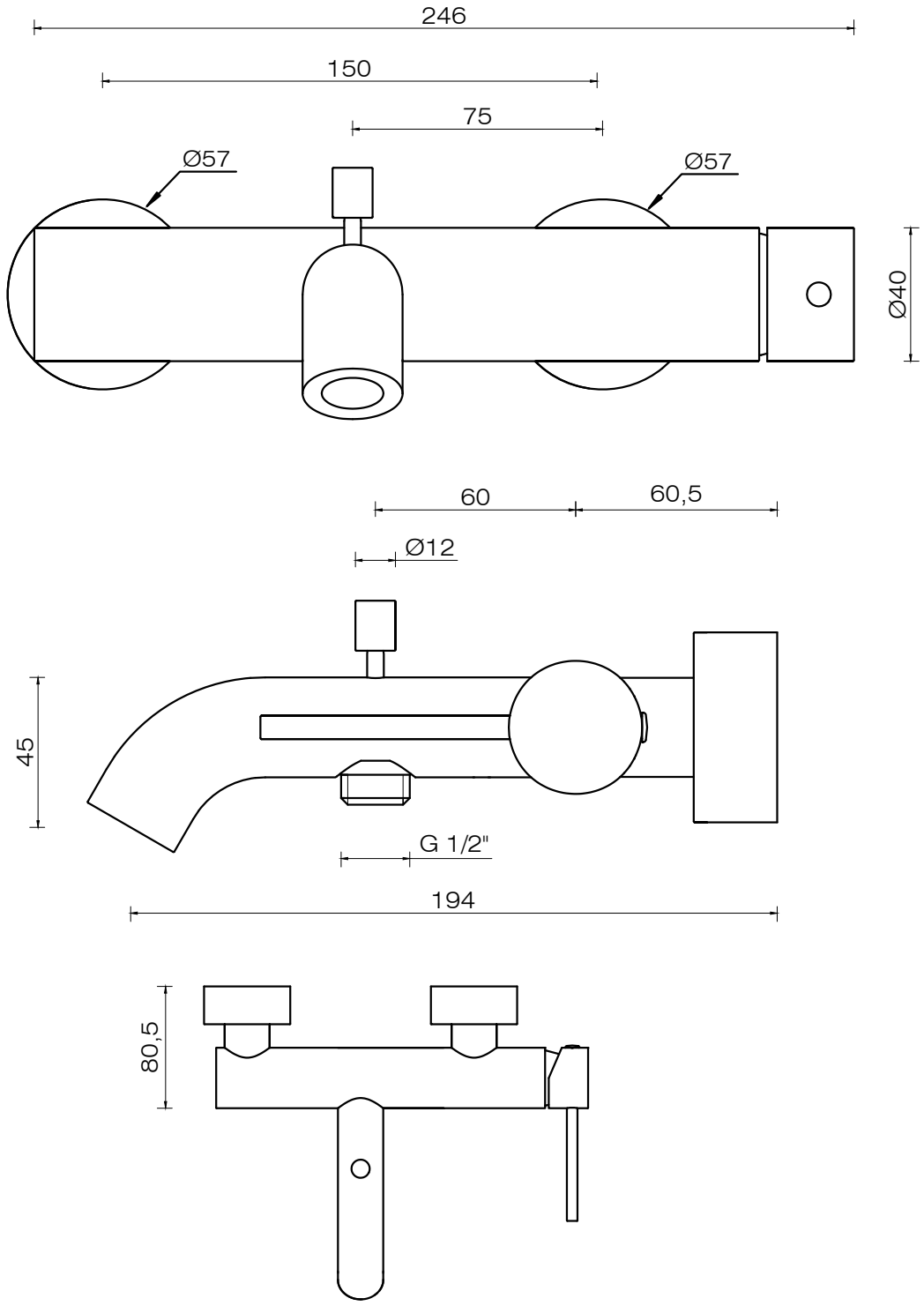

Wymiary w milimetrach